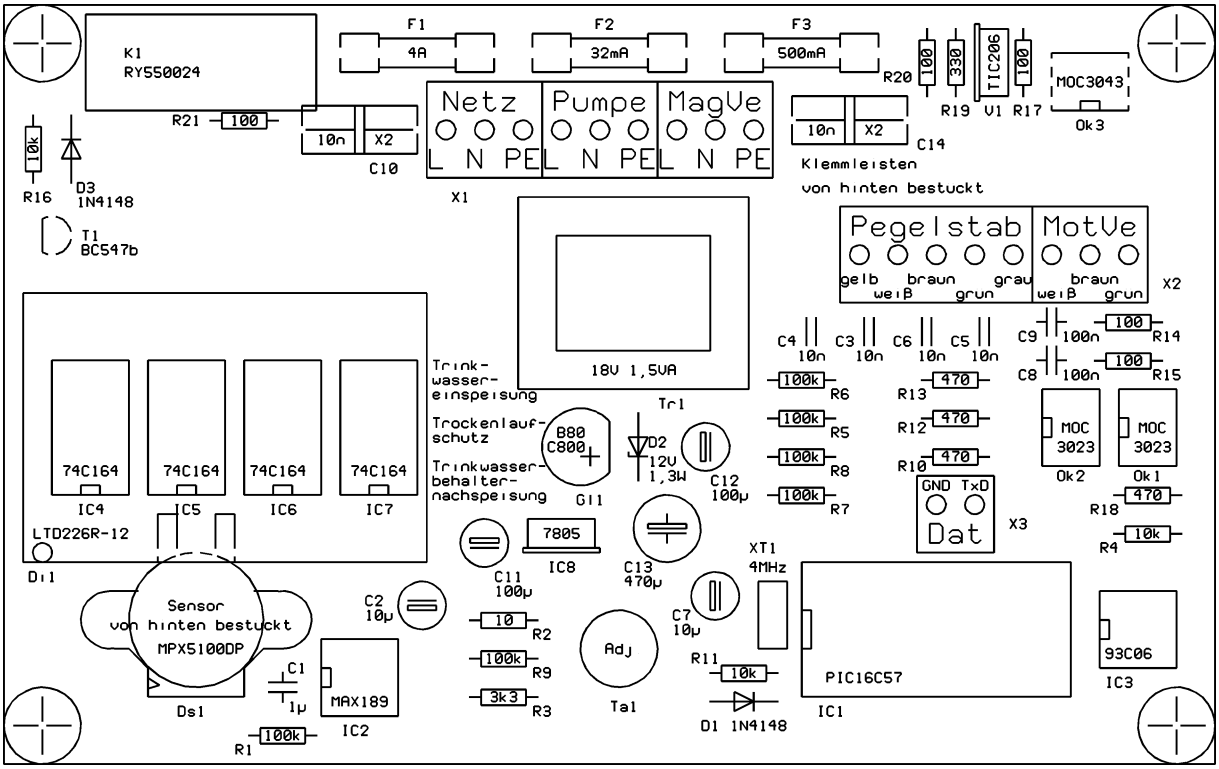
K1
RY550024
F1
4A
F2
32mA
F3
500mA
R20
100
330
TIC206
100
MOC3043
R19
V1
R17
Ok3
R21
100
10n
X2
C10
Netz
Pumpe
MagVe
L N PE
L N PE
L N PE
X1
10n
X2
C14
Klemmleisten
von hinten bestuckt
10k
R16
D3
1N4148
T1
BC547b
Pegelstab
MotVe
gelb
braun
grau
weiß
grun
braun
weiß
grun
X2
C4
10n
C3
10n
C6
10n
C5
10n
C9
100n
R14
100
C8
100n
R15
100
18V 1,5VA
Tr1
100k
R6
100k
R5
100k
R8
100k
R7
R13
470
R12
470
R10
470
MOC
3023
Ok2
MOC
3023
Ok1
R18
470
R4
10k
74C164
74C164
74C164
74C164
IC4
C5
IC6
IC7
Trink-
wasser-
einspeisung
Trockenlauf-
schutz
Trinkwasser-
behalter-
nachspeisung
B80
C800
G11
D2
12V
1,3W
C12
100µ
GND TxD
Dat
X3
LTD226R-12
D11
7805
IC8
C11
100µ
C13
470µ
XT1
4MHz
C7
10µ
Sensor
von hinten bestuckt
MPX5100DP
Ds1
C2
10µ
10
R2
100k
R9
3k3
R3
Adj
Ta1
R11
10k
D1 1N4148
PIC16C57
IC1
93C06
IC3
C1
1µ
MAX189
IC2
R1
100k